Cepillo Espada BIK 55.. / BRK 55..

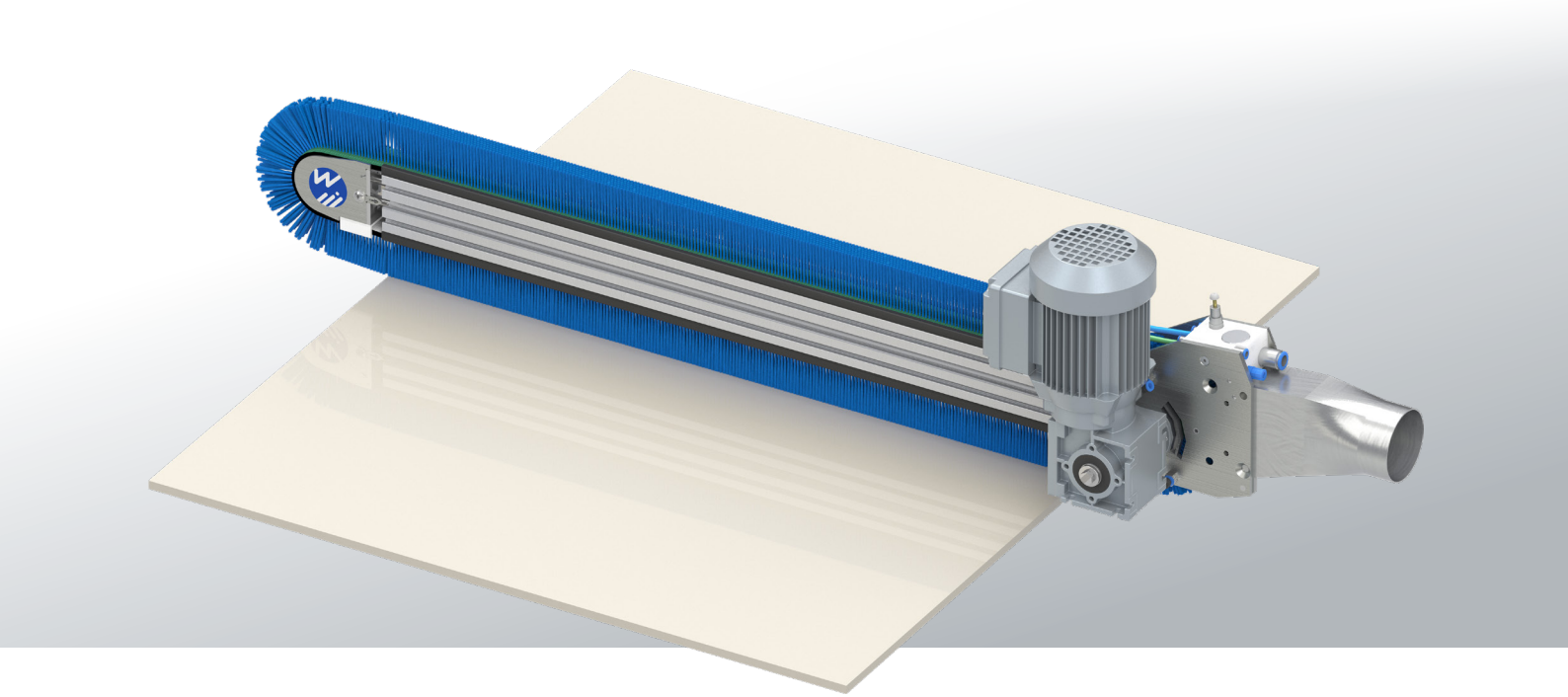

Descripción sucinta

El Cepillo Espada BIK 55.. es ideal para limpiar superficies planas como placas de muebles o de plástico o tambien pletinas de metal. El cepillo lineal circulatorio tiene filamentos con una longitud de 50 mm. Esto le permite limpiar paneles estructurados o superficies desiguales como occuren en puertas de casa con molduras de adorno fresadas. Los filamentos de los cepillos se micro-humectan con el líquido anti-estático Ingromat® lo que les permite quitar incluso partículas minúsculas de polvo.

Detalles técnicos

1 x Cepillo Espada BIK 55/1M/A con sistema de Ingromat®,
componente obligatorio:
Unidad reguladora y filtrante para el Ingromat®IR 100.. (estándar) o
armario eléctrico y neumático (opción)

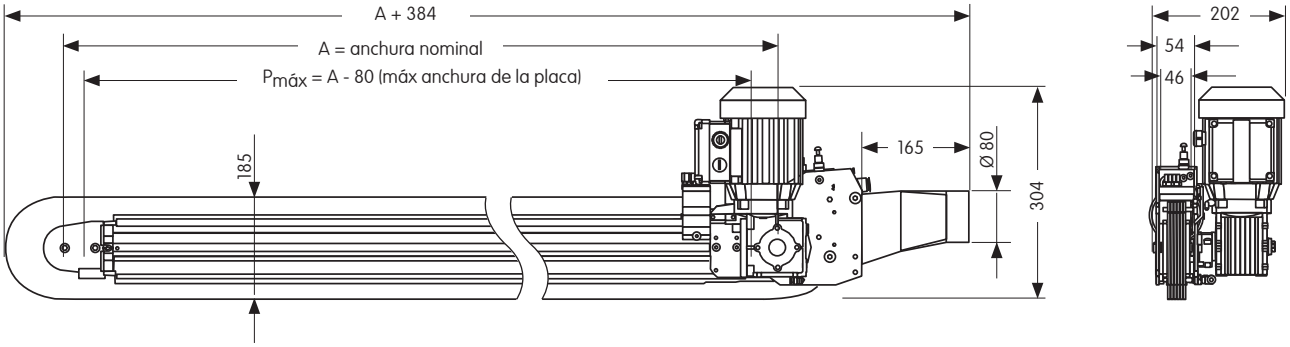

Indicaciones en mm

Ejemplo de pedido

La placa que quiere limpiar tiene
una anchura máxima de
$P_{máx}$ = 800 mm.
Anchura nominal mínima del Cepillo Espada:
$A_{min} = P_{máx}$ + 80 mm = 880 mm.
El Cepillo Espada más apropiado tiene
una anchura nominal de A = 900 mm
Nº de pedido 2335-045

Versiones para aplicaciones especiales

2336-...
BRK 55..
sin
Ingromat®

Nº de pedido

BIK 55..

2335 -	Anchura nominal A mm	Anchura nominal A pulgadas	
- 002	300	11,81	
- 003	400	15,75	
- 004	520	20,47	
- 005	650	25,59	
- 058	700	27,56	
- 006	850	33,46	
- 045	900	35,43	
- 007	1000	39,37	
- 008	1100	43,31	
- 031	1200	47,24	
- 009	1300	51,18	
- 030	1400	55,11	
- 010	1500	59,06	
- 011	1650	64,96	
- 059	1700	66,93	
- 012	1750	68,89	
- 032	1900	74,80	
- 013	2000	78,74	
- 033	2100	82,68	
- 014	2200	86,61	

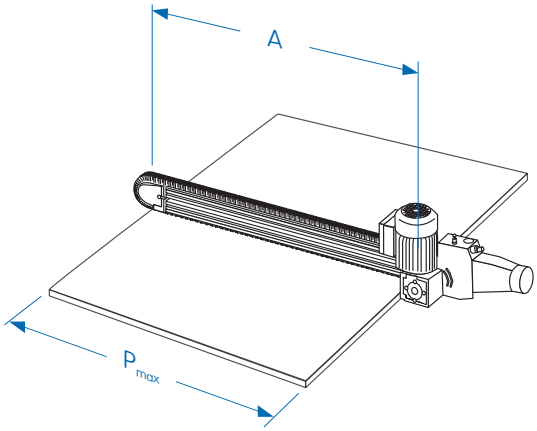

Explicación

A — Anchura nominal del Cepillo Espada = distancia entre los ejes de los rodillos de desviación

$P_{máx}$ — máx. anchura de la placa = A - 80 mm

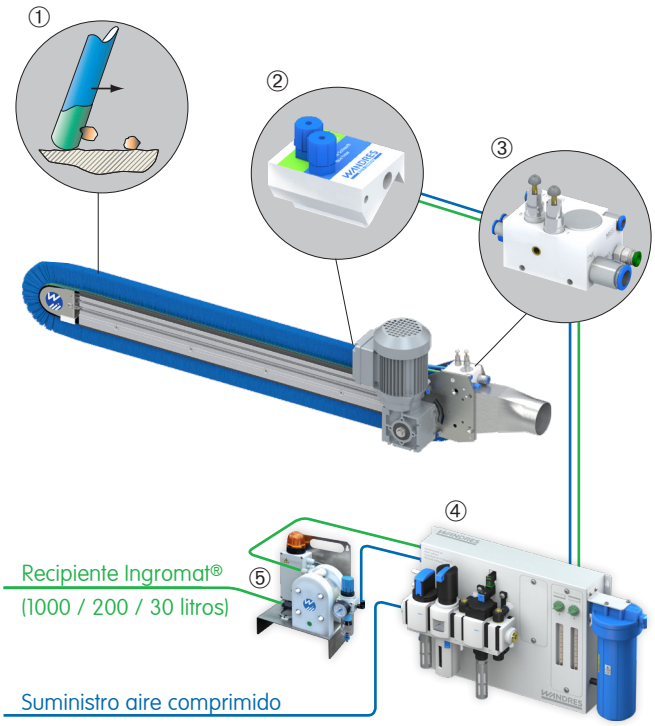

Sistema Ingromat®

El Ingromat® es un líquido anti-estático de limpieza. Los filamentos de los cepillos se micro-humectan con Ingromat® lo que les permite quitar incluso partículas de polvo muy finas.

① Filamento micro-humectado con Ingromat® (mostrado en verde)
② Pulverizador Ingromat®SQL 51..
③ Bloque de distribución VTB 100..
④ Unidad reguladora y filtrante para el Ingromat®IR 100.. Dosificación y filtraje Ingromat®
⑤ Opción: Bomba de suministro central para el Ingromat® p.ej. IS 102 (bomba de membrana doble neumático y autocebante con regulador filtrante y válvula de control exento de aceite)

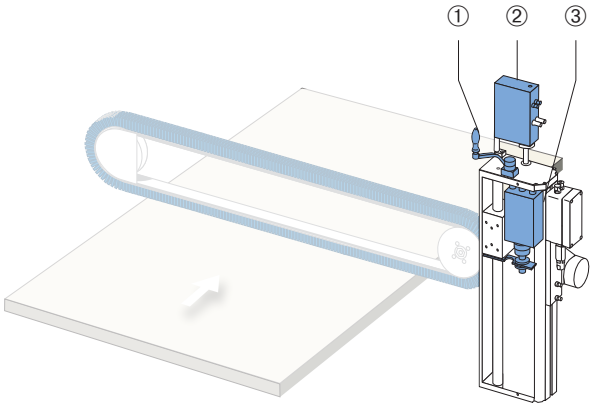

Opción: Ajuste de altura

El agregado de limpieza también puede montarse en un bastidor de ajuste para ajustarlo en su posición vertical (opción):

① manualmente con una manivela (HVM),
② de forma eléctrica mediante un servomotor (HVE) - esta versión permite una conexión con el control general para automatizar el ajuste del espesor,
③ neumáticamente con un cilindro neumático (HVP) - esta opción permite alejar el agregdo rápidamente de la superficie, p.ej. si hay una situación de colisión.

Tanto el ajuste mecánico como el ajuste eléctrico de altura pueden combinarse con el ajuste neumático.

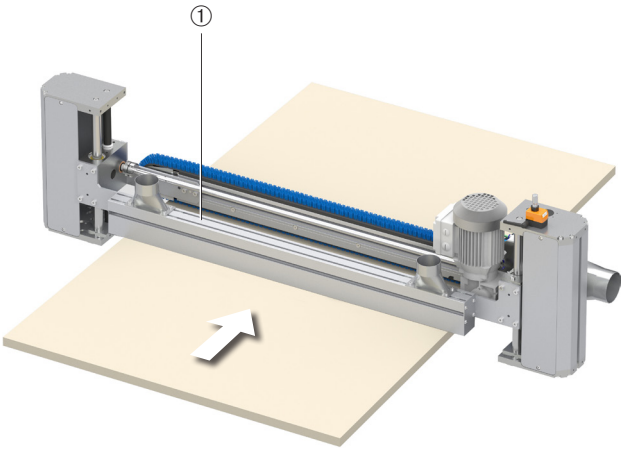

Opción: Prelimpieza aerotécnica

Si es preciso pueden montarse agregados de limpieza aerotécnica en la entrada del Cepillo Espada, p.ej. un

① Canal Tornado TKLO 46..

Este canal elimina grandes cantidades de contaminaciones gruesas con un sistema sofisticado de aire, antes de que el Cepillo Espada que dispone del sistema Ingromat®quite el polvo fino restante.

Detalles técnicos

BIK 55.. → BRK 55.. →

Detalles eléctricos	
Propulsión Cepillo Espada	1 x 0,18 kW motor SEW, IP 54, compatible con versión UL 50 Hz; △ 220 - 240 V; 0,96 A; ⅄ 380 - 415 V; 0,55 A 60 Hz; △ 240 - 266 V; 0,87 A; ⅄ 415 - 460 V; 0,50 A
Válvula principal	válvula de 2 vías; 1 x 24 V DC; 1,5 W
Detalles neumáticos	
Exigencias al aire comprimido	filtrado (talla partículas < 40 µm), sin lubrificantes (aceite residual < 1,5 mg/m³ con 24° C)
Empalme aire comprimido	1 x 1/2" rosca interior: 6 bar
Consumo aire comprimido	230 l/min (con boquilla de autolimpieza estandar), 280 l/min (con boquilla de autolimpieza reforzada)
Detalles referente al líquido anti-estático	
Empalme tubo Ingromat®	1 x Ø 8 mm
Consumo Ingromat®	0,2 - 0,8 l/h
Aspiración	
Tubuladura para la aspiración	1 x Ø 80 mm; 1 x 520 m³/h
Vacío	mín. -500 Pa
Velocidad del flujo	mín. 28 m/s
Emisión acústica	
	aprox. 79 dB (A) La emisión acústica depende de la estructura de la superficie y de la geometría de la placa a limpiar
Cepillo lineal	
Tipo cepillo lineal	Quadro R6
Material filamento	Poliamida 6.12
Longitud filamento	50 mm
Diámetro filamento	0,2 mm (estándar), otros diámetros a solicitud
Velocidad del transporte	
Máx. velocidad del transporte	100 m/min
Dimensiones de la placa a limpiar	
Longitud mínima de la placa	$L_{mín}$ = 240 mm
Anchura mínima de la placa	$L_{mín}$ = 60 mm
Máx. anchura de la placa	$P_{máx}$ = A - 80 mm

Reservada cualquier modificación técnica

Alemania
Wandres GmbH micro-cleaning
Im Gewerbepark 8
D-79252 Stegen
Tel. +49 (0)7661-9330-0
sales@wandres.com
www.wandres.com

EEUU
Wandres Corporation
719 W. Ellsworth Rd., Suite 7
USA-Ann Arbor, MI 48108
Tel. +1-734-214-9903
sales@wandresusa.com

China
万喆清洁设备（上海）有限公司
Wandres Cleaning Machinery (Shanghai) Co., Ltd.
755B, Tower 3, No. 88 Keyuan Road
Pudong, Shánghai, China 201203
Tel. + 8621 68520069
china@wandres.com

WANDRES
micro-cleaning