Cepillo Espada Combi Una X 111..

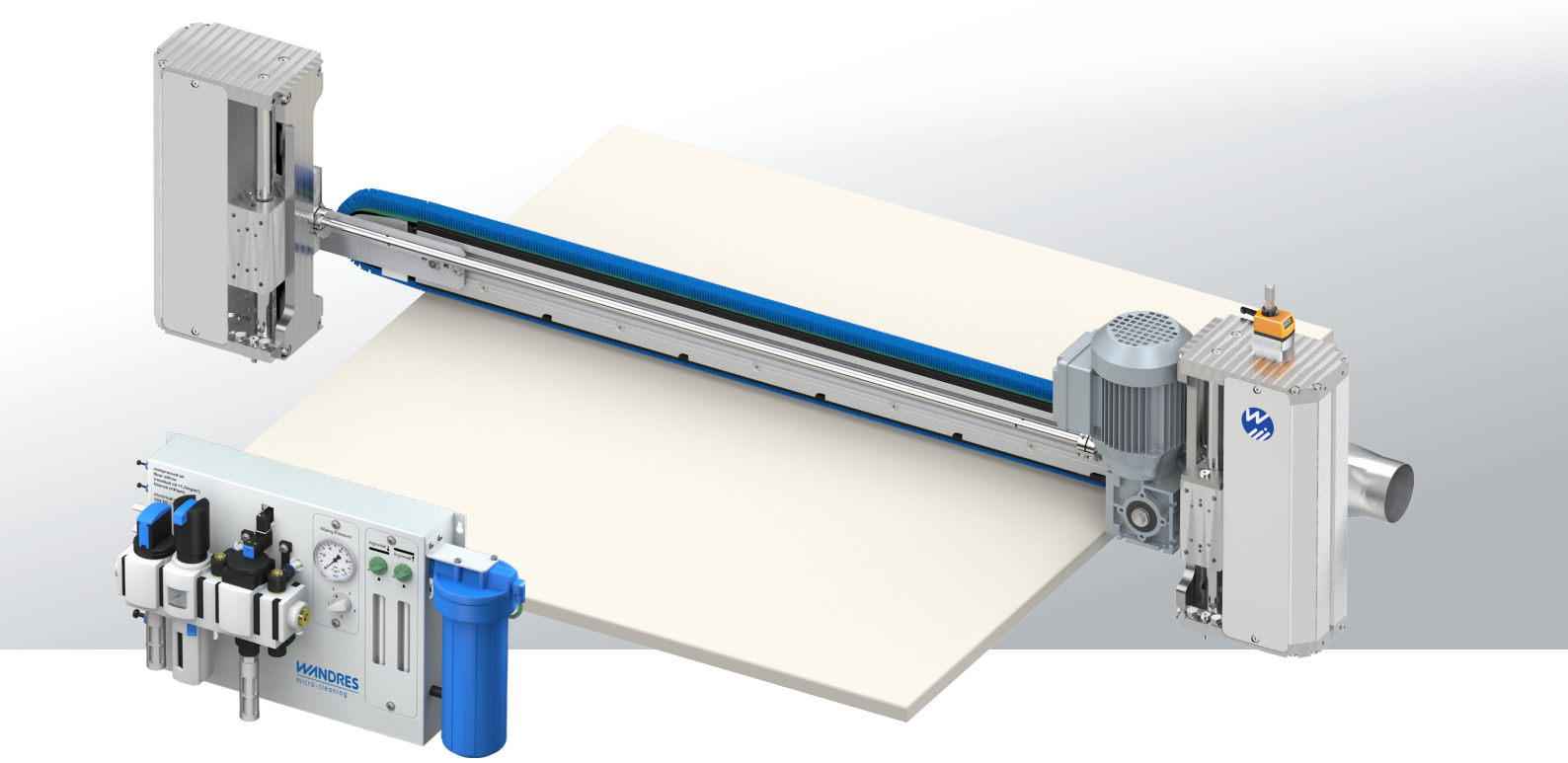

Descripción sucinta

El Cepillo Espada Combi Una X 111..es idóneo para limpiar unilateralmente placas de muebles, de madera, de plástico, de vidrio plano, p.ej. antes del barnizo, del revestimiento, del apilado o antes de la inspección por cámara. Un Cepillo Espada del tipo BIX 51.. limpia la superficie de la placa de un lado a otro. Con los filamentos micro-humectados y el sistema de Ingromat® puede quitar incluso las partículas más finas de la superficie de la placa. El cojín elástico proporciona una presión constante sobre la superficie y rinde una calidad de limpieza superior. Con el bastidor de ajuste VEG 25.. puede ajustarse la posición del Cepillo Espada hacia arriba o hacia abajo p.ej. para adaptarlo al espesor de la placa o por motivos de mantenimiento.

Detalles técnicos

- 1 x Cepillo Espada BIX 51/1M/A con cojín elástico y sistema de Ingromat® con unidad reguladora y filtrante para el Ingromat® IR 100.. (estandar) y con armario eléctrico y neumático (opción)
- Bastidor de ajuste VEG 25.., con ajuste mecánico de la altura (estándar). También hay un ajuste eléctrico y/o neumático como opción. Los hay con una columna corta (Y = 350 mm) o larga (Y = 600 mm) según la situación de integración y el recorrido de ajuste deseado.

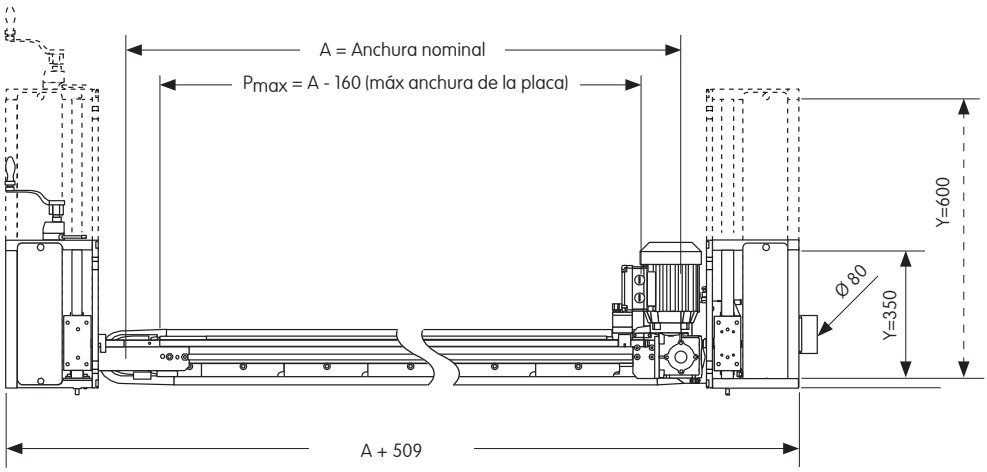

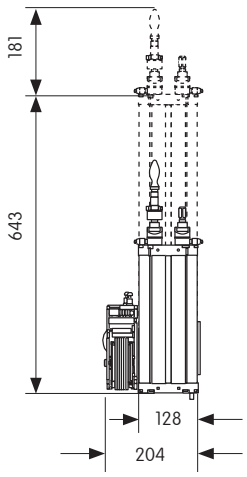

Indicaciones en mm

Ejemplo de pedido

La placa a limpiar tiene una anchura máxima de $P_{máx}$ = 1500 mm.
Anchura mínima del Cepillo Espada Combi:
$A_{min} = P_{max}$ + 160 mm = 1660 mm.
El Cepillo Espada Combi más apropriado tiene una anchura nominal de A = 1700 mm
Nº de pedido 2252-059
describe un Cepillo Espada Combi
Una X 111/350/1700 con una columna corta

Nº de pedido

UNA X 111/350.. 2252 -	UNA X 111/600.. 2265 -	Anchura nominal A mm	Anchura nominal A pulgadas	
- 003	- 003	400	15.75	
- 004	- 004	520	20.47	
- 005	- 005	650	25.59	
- 058	- 058	700	27.56	
- 006	- 006	850	33.46	
- 045	- 045	900	35.43	
- 007	- 007	1000	39.37	
- 008	- 008	1100	43.31	
- 031	- 031	1200	47.24	
- 009	- 009	1300	51.18	
- 030	- 030	1400	55.11	
- 010	- 010	1500	59.06	
- 011	- 011	1650	64.96	
- 059	- 059	1700	66.93	
- 012	- 012	1750	68.89	
- 032	- 032	1900	74.80	
- 013	- 013	2000	78.74	
- 033	- 033	2100	82.68	
- 014	- 014	2200	86.61	

Explicación

A — Anchura nominal del Cepillo Espada equivale a la distancia entre los ejes de los rodillos de desviación

B — Anchura vía de rodillos ≈ A - 300 mm (-40/+25 mm) (para vía de rodillos estándar de Homag con juego de fijación 4160483)

PL — Línea de paso = Distancia entre el área de atornillameniento y la superficie inferior de la placa

Pmax — Anchura máxima de la placa = A - 160 mm

Y — Medida nominal del bastidor de ajuste

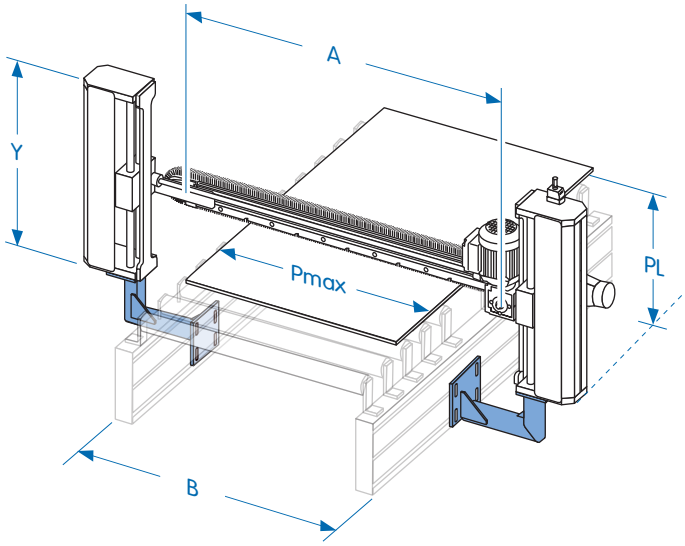

Una X 111/600/A..

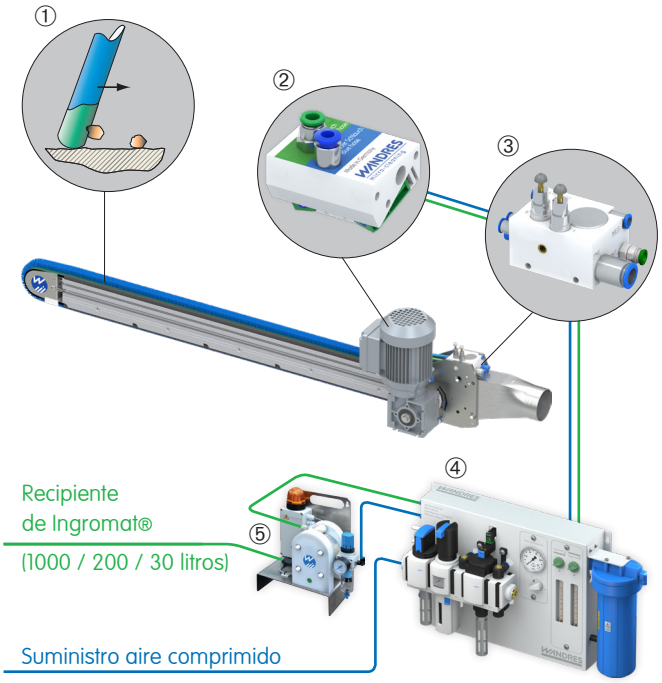

Sistema Ingromat®

El Ingromat® es un agente de limpieza anti-estático. Los filamentos de los cepillos se micro-humectan con Ingromat® lo que les permite quitar incluso partículas de polvo muy finas.

① Filamento del cepillo con capa fina de Ingromat® (mostrado en verde)
② Pulverizador Ingromat® SQL 51..
③ Bloque de distribución VTB 100..
④ Unidad reguladora y filtrante para el Ingromat® IR 100.. Dosificación y filtraje Ingromat® y visualización de la presión interior del cojín elástico
⑤ Opción:
Bomba de suministro central del Ingromat® p.ej. IS 102

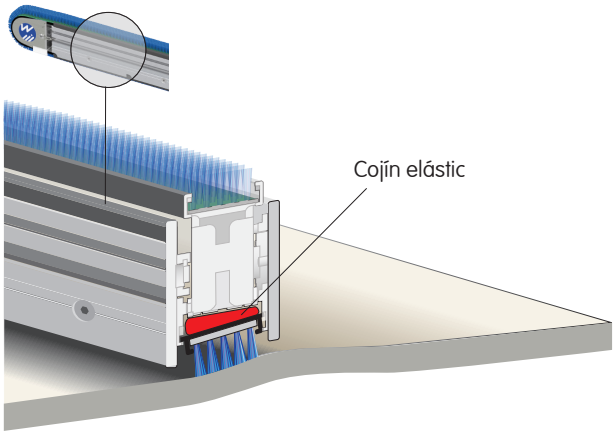

Cojín elástic

El cepillo lineal está montado de manera flexible sobre un cojín elástido. Éste puede compensar irregularidades y variaciones en el espesor hasta +/- 2 mm. Los filamentos no se doblan excesivamente, se mantienen en una posición prácticamente vertical. Esto les permite ejercer una presión constante sobre la superficie rindiendo así un resultado de limpieza superior.

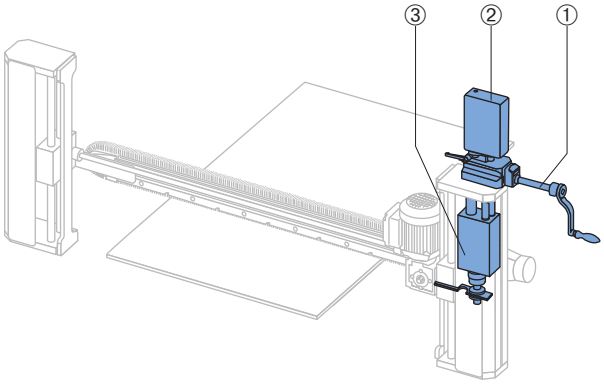

Ajuste de altura

El Cepillo Espada está montado a un bastidor de ajuste para poderlo ajustar al espesor vigente de la placa que se debe limpiar. Según la situación de integración y el recorrido de ajuste deseado puede elegir entre un bastidor de ajuste con columna corta (Y = 350 mm) o larga (Y = 600 mm).

① HVM: Normalmente, el ajuste se realiza manualmente con una manivela.
② HVE: Como opción es disponible un actuador eléctrico en combinación con un control general para tener un ajuste enteramente automático al espesor.
③ HVP: Además puede subir el agregado de limpieza rápidamente con la ayuda de un cilindro neumático p.ej. si hay una situación de colisión. Tanto el ajuste mecánico como el ajuste eléctrico de altura pueden combinarse con ajuste neumático.

Detalles técnicos	UNA X 111/350/A →	UNA X 111/600/A →
Detalles eléctricos		
Propulsión Cepillos Espada	1 x 0,25 kW Motor SEW, IP 54, compatible con versión UL 50 Hz; △ 220 - 240 V; 1,14 A; ⅄ 380 - 415 V; 0,66 A 60 Hz; △ 240 - 266 V; 1,03 A; ⅄ 415 - 480 V; 0,6 A	
Válvula principal	válvula de 2/2 vías 1 x 24 V DC; 1,5 W	
Ajuste eléctrico de altura (HVE)	24 V DC; 160 W (AG04); 150 W (AG02); control por PLC	
Ajuste neumático rápido (HVP)	5/3 válvula de paso: 2 x 24 V DC; 1,08 W	
Detalles neumáticos		
Exigencias al aire comprimido	filtrado (talla partículas < 40 µm), sin lubrificantes (aceite residual < 1,5 mg/Nm³ con 24° C)	
Empalme aire comprimido	1 x 1/2" rosca interior: 6 bar	
Consumo aire comprimido	230 l/min (con boquilla de autolimpieza estándar), 280 l/min (con boquilla de autolimpieza reforzada)	
Detalles referente al líquido anti-estático		
Empalme tubo Ingromat®	1 x Ø 8 mm	
Consumo Ingromat®	1 x 0,2 - 0,8 l/h	
Aspiración		
Tubuladura para la aspiración	1 x Ø 80 mm; 1 x 8 m³/min	
Vacío	min. -500 Pa	
Velocidad del flujo	min. 28 m/s	
Emisión acústica		
	aprox. 82 dB(A) según estructura de la superficie y geometría de la placa a limpiar	
Cepillo lineal		
Tipo cepillo lineal	Quadro R6	
Material filamento	poliamida 6.12	
Longitud filamento	17 mm	
Diámetro filamentos	0,127 mm	
Velocidad del transporte		
Máx. velocidad del transporte	100 m/min	
Dimensiones de la placa a limpiar		
Longitud mínima de la placa	L_{min} = 240 mm	
Anchura mínima de la placa	P_{min} = 60 mm (a petición)	
Máx. anchura de la placa	P_{max} = A - 160 mm	

Reservada cualquier modificación técnica

Alemania
Wandres GmbH micro-cleaning
Im Gewerbepark 8
D-79252 Stegen
Tel. + 49 (0)7661-9330-0
sales@wandres.com
www.wandres.com

EEUU
Wandres Corporation
719 W. Ellsworth Rd., Suite 7
USA-Ann Arbor, MI 48108
Tel. +1-734-214-9903
sales@wandresusa.com

China
万喆清洁设备（上海）有限公司
Wandres Cleaning Machinery (Shanghai) Co., Ltd.
755B, Tower 3, No. 88 Keyuan Road
Pudong, Shánghai, China 201203
Tel. + 8621 68520069
china@wandres.com

WANDRES
micro-cleaning