Cepillo Espada BIX 51..

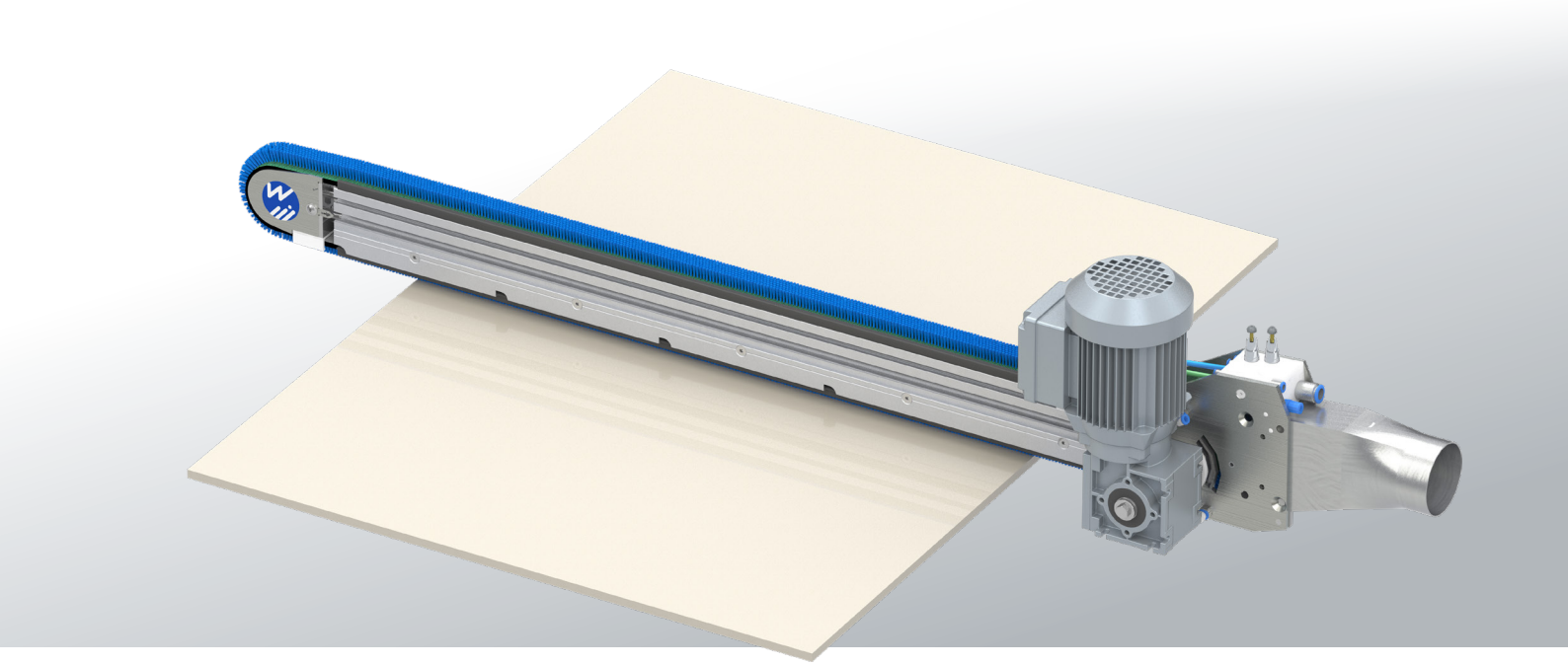

Descripción sucinta

El Cepillo Espada BIX 51.. es ideal para limpiar superficies planas como placas de muebles o de plástico, pletinas de metal, cintas de transporte o también rodillos de desviación. Los filamentos de los cepillos se micro-humectan con el líquido anti-estático Ingromat® lo que les permite quitar incluso partículas minúsculas de polvo. El cojín elástico integrado asegura que la presión de limpieza sea constante y proporciona resultados óptimos de limpieza incluso con superficies ligeramente desiguales.

Detalles técnicos

- 1 x Cepillo Espada BIX 51/1M/A con cojín elástico y sistema de Ingromat®, componente obligatorio:
  Unidad reguladora y filtrante para el Ingromat®IR 100.. (estándar)
- Opción: armario eléctrico y neumático

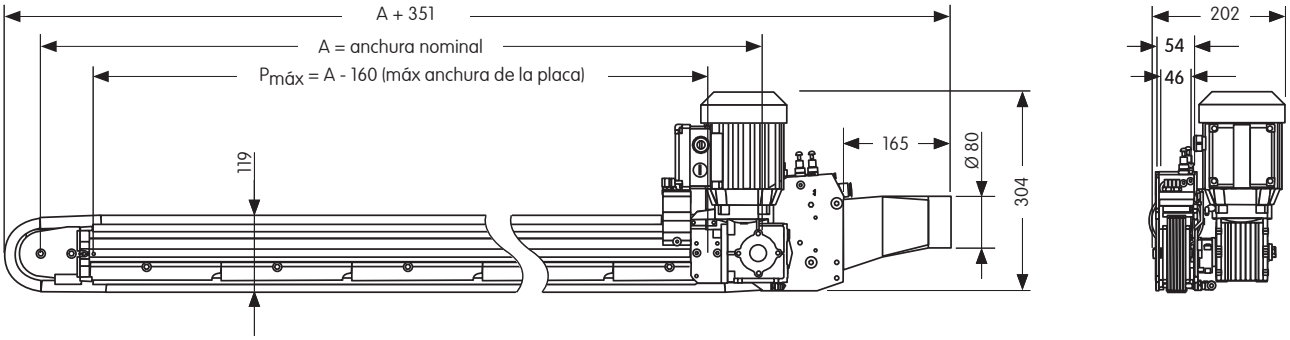

Indicaciones en mm

Ejemplo de pedido

La placa que quiere limpiar tiene
una anchura máxima de
$P_{máx}$ = 800 mm.
Anchura nominal mínima del Cepillo Espada:
$A_{min} = P_{máx}$ + 160 mm = 960 mm.
El Cepillo Espada más apropriado tiene
una anchura nominal de A = 1000 mm
Nº de pedido 2280-007

Versiones para aplicaciones especiales

2293-
BIK 51..
sin
cojín elástico

2294-
BRX 51..
sin Ingromat®

2295-
BRK 51..
sin cojín elástico
y sin Ingromat®

Nº de pedido

BIX 51..

2280 -	Anchura nominal A mm	Anchura nominal A pulgadas	
- 003	400	15,75	
- 004	520	20,47	
- 005	650	25,59	
- 058	700	27,56	
- 006	850	33,46	
- 045	900	35,43	
- 007	1000	39,37	
- 008	1100	43,31	
- 031	1200	47,24	
- 009	1300	51,18	
- 030	1400	55,11	
- 010	1500	59,06	
- 011	1650	64,96	
- 059	1700	66,93	
- 012	1750	68,89	
- 032	1900	74,80	
- 013	2000	78,74	
- 033	2100	82,68	
- 014	2200	86,61	
- 056	2300	90,55	con refuerzo del perfil
- 015	2500	98,43	
- 050	2700	106,29	
- 016	2750	108,26	
- 060	2800	110,23	
- 036	2900	114,17	
- 017	3000	118,11	
- 037	3100	122,05	
- 018	3200	125,98	
- 039	3400	133,85	
- 019	3500	137,79	
- 020	3750	147,64	
- 021	4000	157,48	
- 022	4300	169,29	
- 023	4500	177,17	

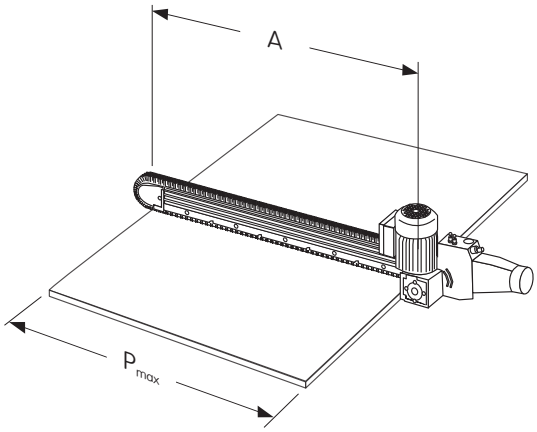

Explicación

A Anchura nominal del Cepillo Espada
= distancia entre los ejes de los rodillos de desviación

$P_{máx}$ máx. anchura de la placa =
A - 160 mm (BIX 51.. / BRX 51..)
A - 80 mm (BIK 51.. / BRK 51..)

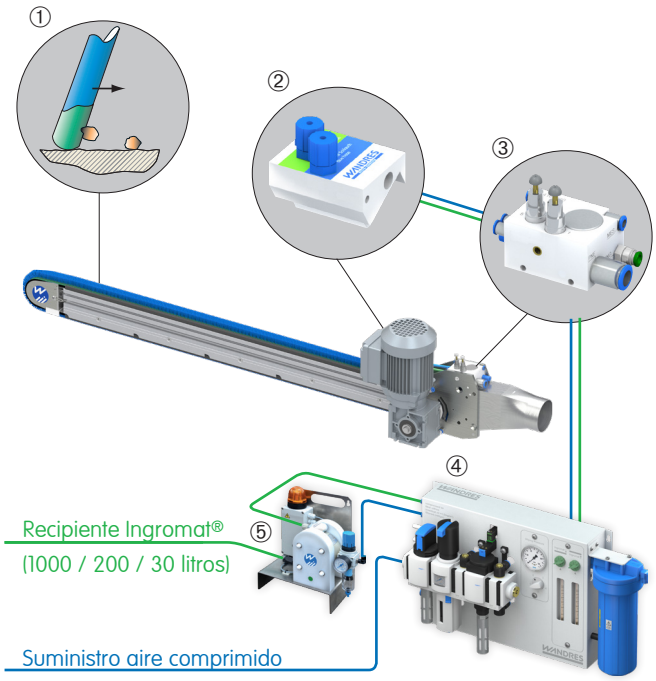

Sistema Ingromat®

El Ingromat® es un líquido anti-estático de limpieza. Los filamentos de los cepillos se micro-humectan con Ingromat® lo que les permite quitar incluso partículas de polvo muy finas.

① Filamento micro-humectado con Ingromat® (mostrado en verde)
② Pulverizador Ingromat®SQL 51..
③ Bloque de distribución VTB 100..
④ Unidad reguladora y filtrante para el Ingromat®IR 100.. Dosificación y filtraje Ingromat® y visualización de la presión interior del cojín elástico
⑤ Opción: Bomba de suministro central para el Ingromat® p.ej. IS 102 (bomba de membrana doble neumático y autocebante con regulador filtrante y válvula de control exento de aceite)

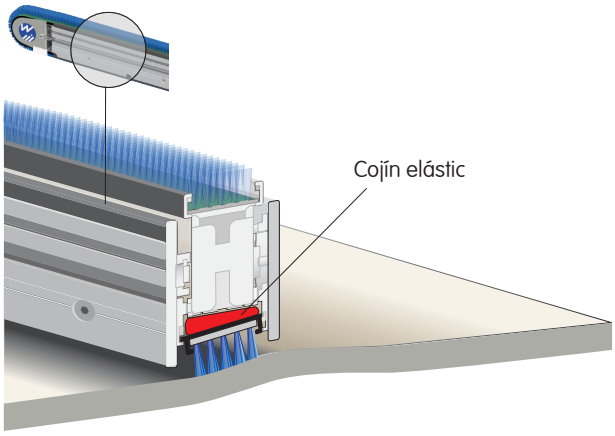

Cojín elástic

El cepillo lineal está montado de manera flexible sobre un cojín elástido. Éste puede compensar irregularidades y variaciones en el espesor hasta +/- 2 mm. Los filamentos no se doblan excesivamente, se mantienen en una posición prácticamente vertical. Esto les permite ejercer una presión constante sobre la superficie rindiendo así un resultado de limpieza superior.

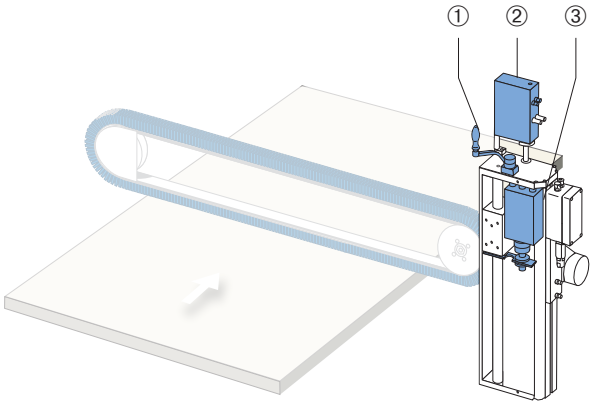

Opción: Ajuste de altura

El agregado de limpieza también puede montarse en un bastidor de ajuste para ajustarlo en su posición vertical (opción):

① manualmente con una manivela (HVM),
② de forma eléctrica mediante un servomotor (HVE) - esta versión permite una conexión con el control general para automatizar el ajuste del espesor,
③ neumáticamente con un cilindro neumático (HVP) - esta opción permite alejar el agregdo rápidamente de la superficie, p.ej. si hay una situación de colisión.

Tanto el ajuste mecánico como el ajuste eléctrico de altura pueden combinarse con el ajuste neumático.

Detalles técnicos

BIX 51.. → **BIK 51..** → **BRX 51..** → **BRK 51..** →

Detalles eléctricos	
Propulsión Cepillo Espada	1 x 0,25 kW motor SEW, IP 54, compatible con versión UL 50 Hz; △ 220 - 240 V; 1,14 A; ⅄ 380 - 415 V; 0,66 A 60 Hz; △ 240 - 266 V; 1,03 A; ⅄ 415 - 480 V; 0,6 A
Válvula principal	válvula de 2 vías; 1 x 24 V DC; 1,5 W
Detalles neumáticos	
Exigencias al aire comprimido	filtrado (talla partículas < 40 µm), sin lubrificantes (aceite residual < 1,5 mg/m³ con 24°C)
Empalme aire comprimido	1 x 1/2" rosca interior: 6 bar
Consumo aire comprimido	230 l/min (con boquilla de autolimpieza estandar) 280 l/min (con boquilla de autolimpieza reforzada)
Detalles referente al líquido anti-estático	
Empalme tubo Ingromat®	1 x Ø 8 mm
Consumo Ingromat®	0,2 - 0,8 l/h
Aspiración	
Tubuladura para la aspiración	1 x Ø 80 mm
Volumen aspiración	1 x 9 m³/min
Parámetros operacionales	mín. – 500 Pa vacío; mín. 28 m/s (medido a la conexión hacia la aspiración)
Emisión acústica	
	aprox. 79 dB (A) La emisión acústica depende de la estructura de la superficie y de la geometría de la placa a limpiar
Cepillo lineal	
Tipo cepillo lineal	Quadro R6
Material filamento	Poliamida 6.12
Longitud filamento	17 mm
Diámetro filamento	0,127 mm
Velocidad del transporte	
Máx. velocidad del transporte	100 m/min
Dimensiones de la placa a limpiar	
Longitud mínima de la placa	$L_{mín}$ = 240 mm
Anchura mínima de la placa	$L_{mín}$ = 60 mm
Máx. anchura de la placa	P_{max} = A - 160 mm (BIX 51.. / BRX 51..) A - 80 mm (BIK 51.. / BRK 51..)

Reservada cualquier modificación técnica

Alemania
Wandres GmbH micro-cleaning
Im Gewerbepark 8
79252 Stegen
Tel. + 49 (0)7661-9330-0
sales@wandres.com
www.wandres.com

EEUU
Wandres Corporation
719 W. Ellsworth Rd., Suite 7
USA-Ann Arbor, MI 48108
Tel. +1-734-214-9903
sales@wandresusa.com

China
万喆清洁设备（上海）有限公司
Wandres Cleaning Machinery (Shanghai) Co., Ltd.
755B, Tower 3, No. 88 Keyuan Road
Pudong, Shánghai, China 201203
Tel. + 8621 68520069
china@wandres.com

WANDRES
micro-cleaning